PLATA P

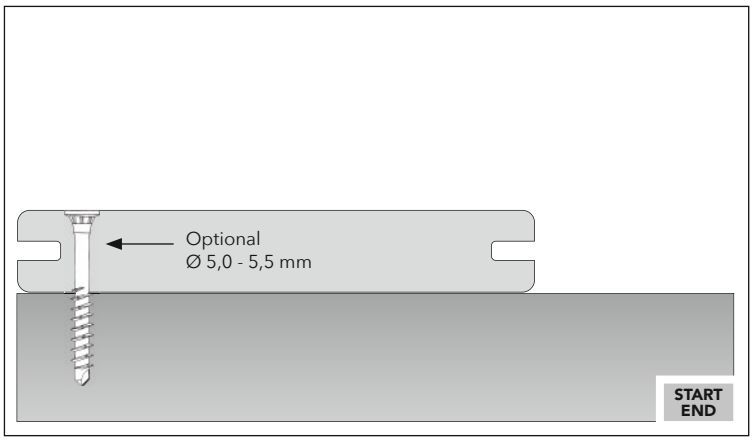

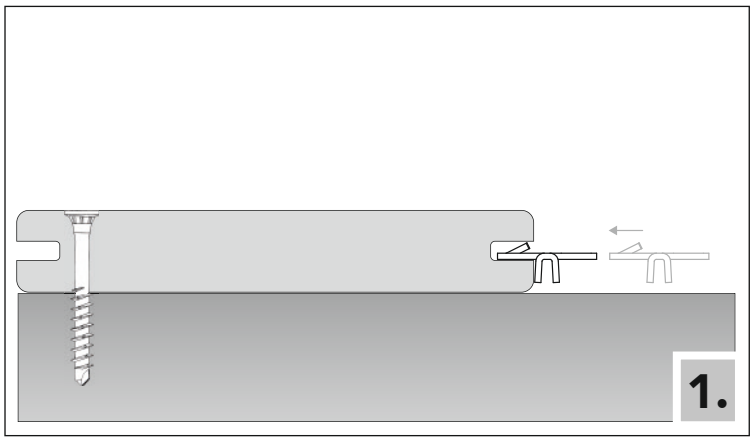

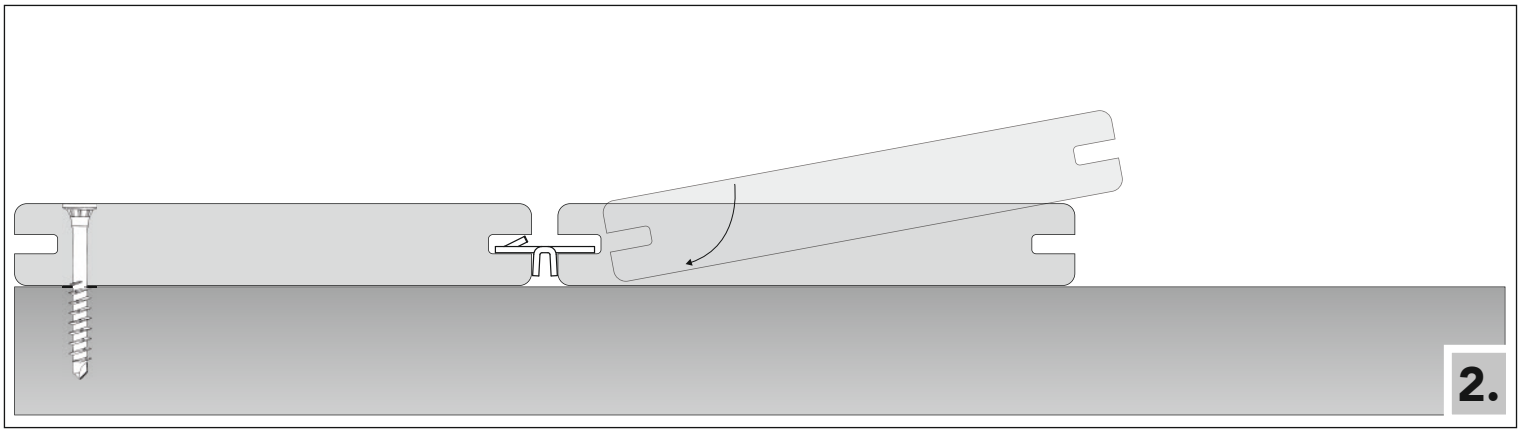

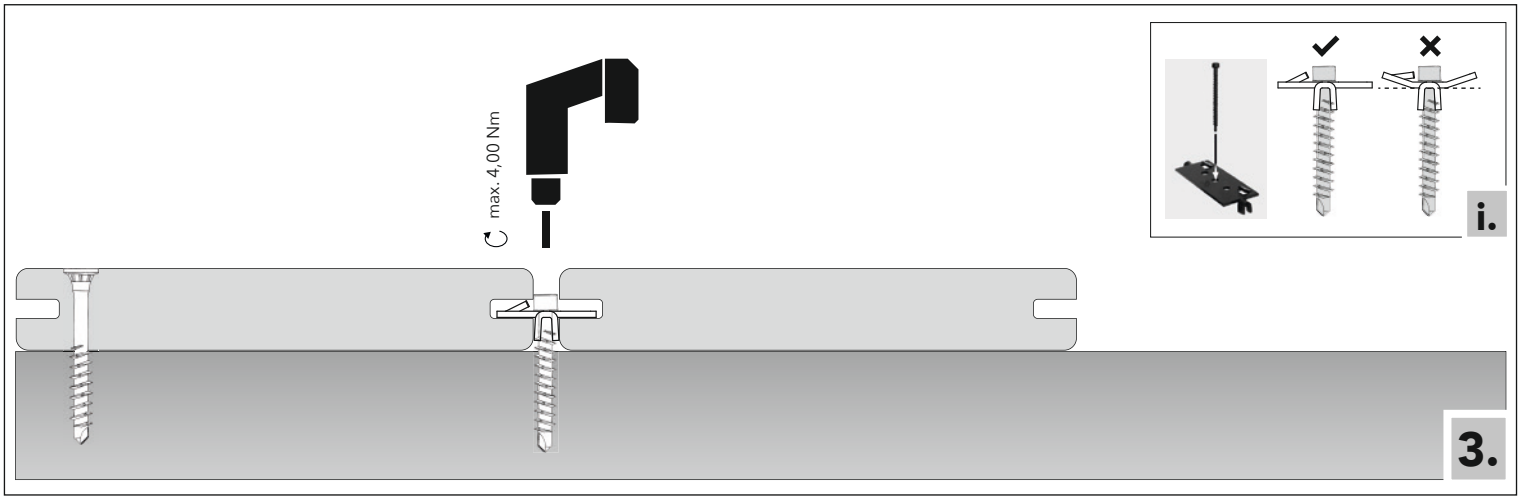

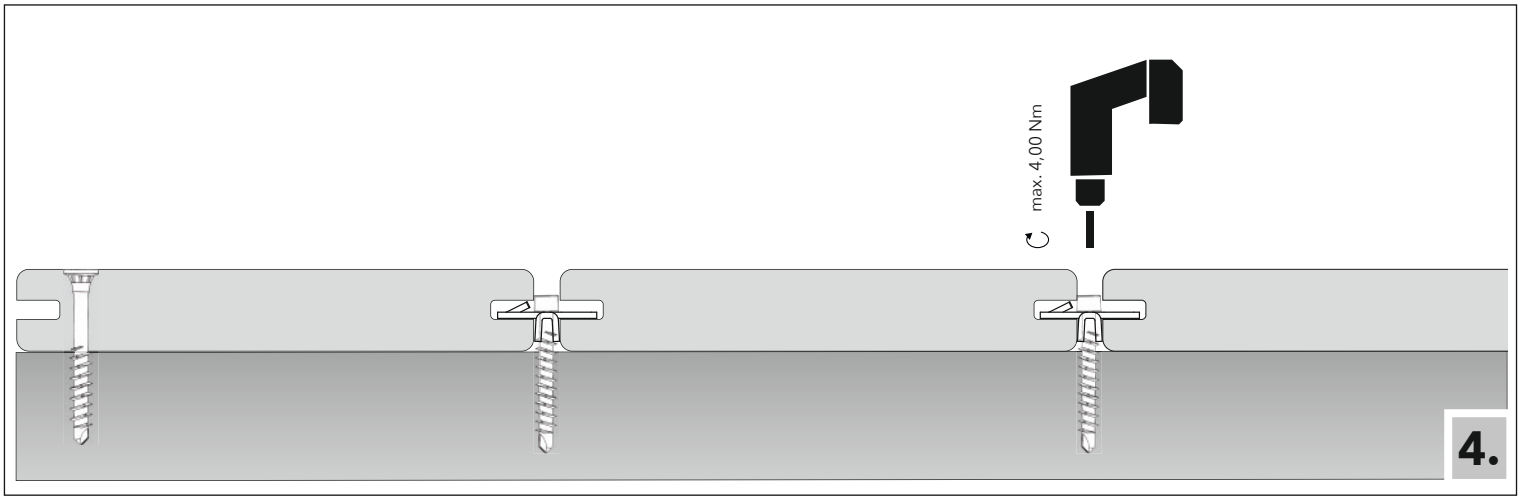

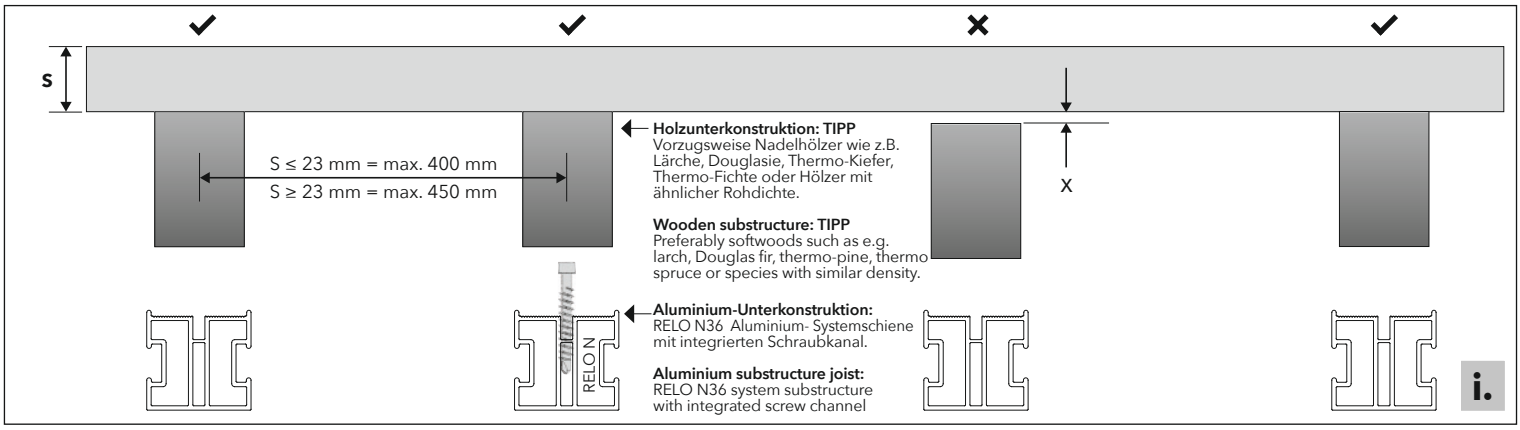
S
S ≤ 23 mm = max. 400 mm
S ≥ 23 mm = max. 450 mm
X
RELO N
Holzunterkonstruktion: TIPP
Vorzugsweise Nadelhölzer wie z.B. Lärche, Douglasie, Thermo-Kiefer, Thermo-Fichte oder Hölzer mit ähnlicher Rohdichte.
Wooden substructure: TIPP
Preferably softwoods such as e.g. larch, Douglas fir, thermo-pine, thermo spruce or species with similar density.
Aluminium-Unterkonstruktion:
RELO N36 Aluminium- Systemschiene mit integrierten Schraubkanal.
Aluminium substructure joist:
RELO N36 system substructure with integrated screw channel
i.

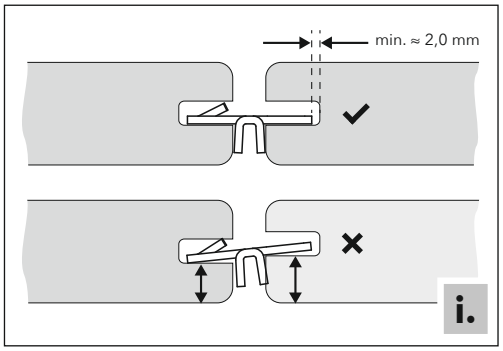
min. ≈ 2,0 mm
i.

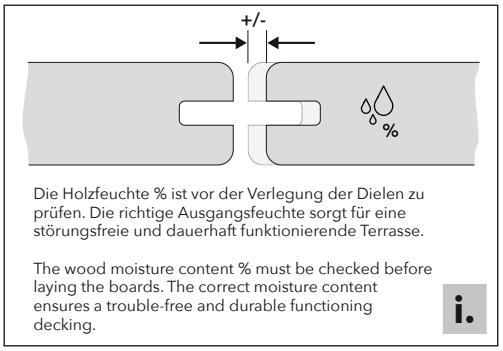
+/-
%
Die Holzfeuchte % ist vor der Verlegung der Dielen zu prüfen. Die richtige Ausgangsfeuchte sorgt für eine störungsfreie und dauerhaft funktionierende Terrasse.
The wood moisture content % must be checked before laying the boards. The correct moisture content ensures a trouble-free and durable functioning decking.
i.

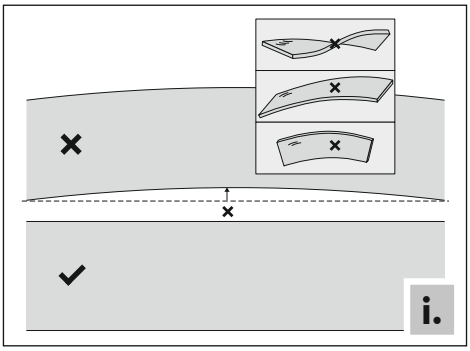
i.

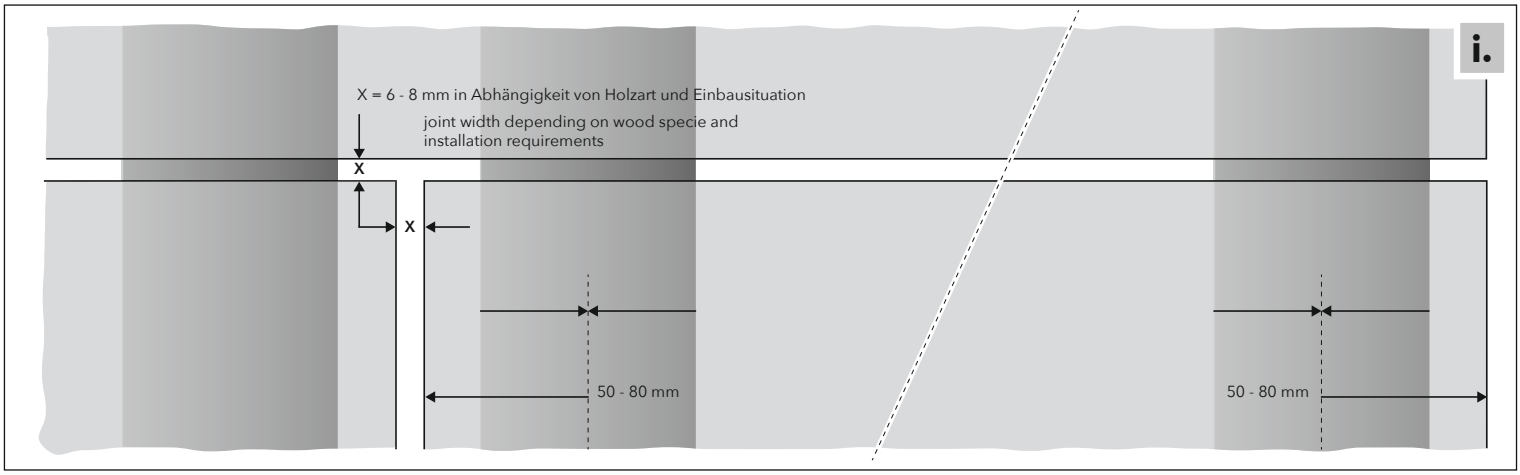
i.
X = 6 - 8 mm in Abhängigkeit von Holzart und Einbausituation
joint width depending on wood specie and installation requirements
X
X
50 - 80 mm
50 - 80 mm

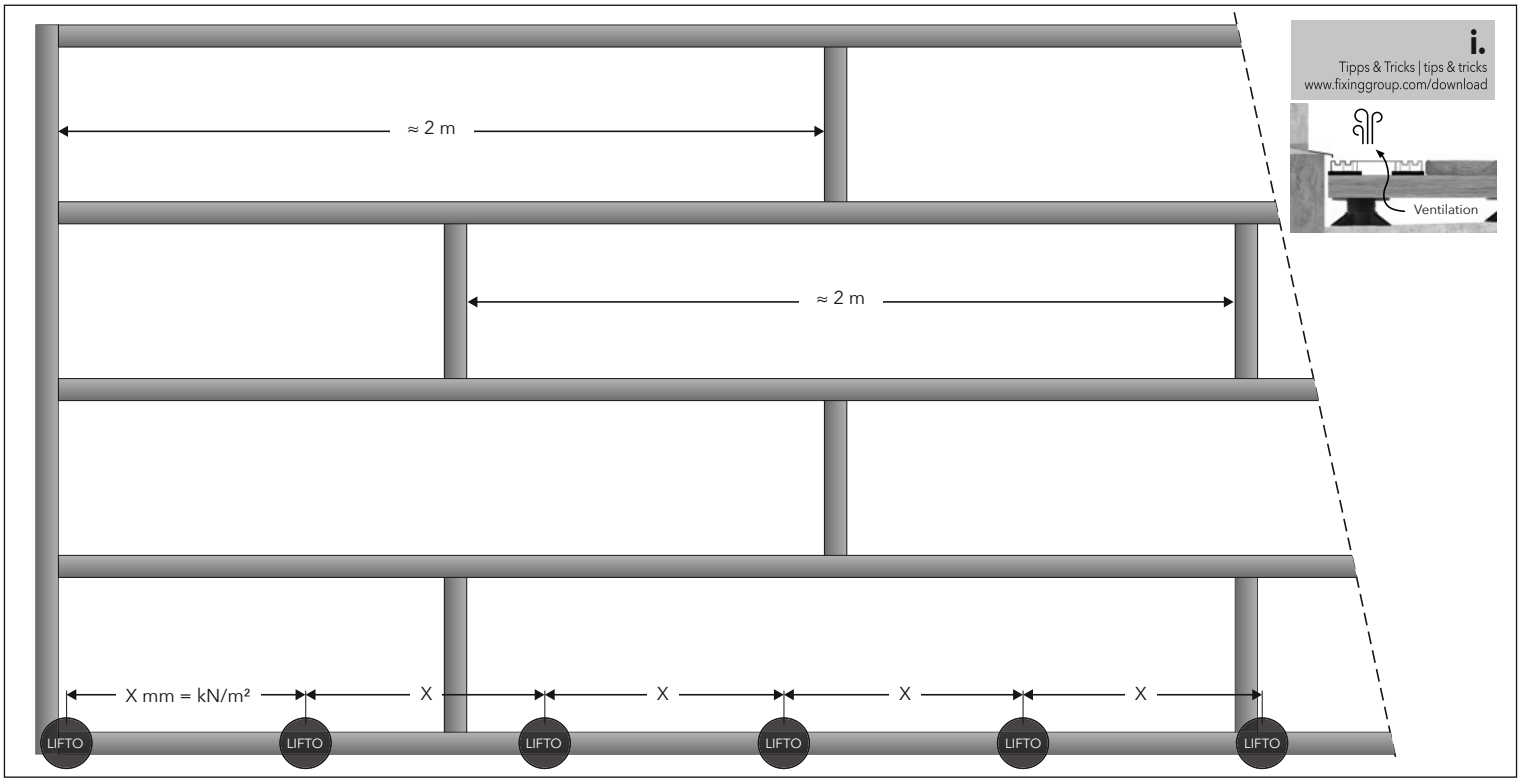
≈ 2 m
≈ 2 m
X mm = kN/m²
X
X
X
X
LIFTO
LIFTO
LIFTO
LIFTO
LIFTO
LIFTO
i.
Tipps & Tricks | tips & tricks
www.fixinggroup.com/download
Ventilation